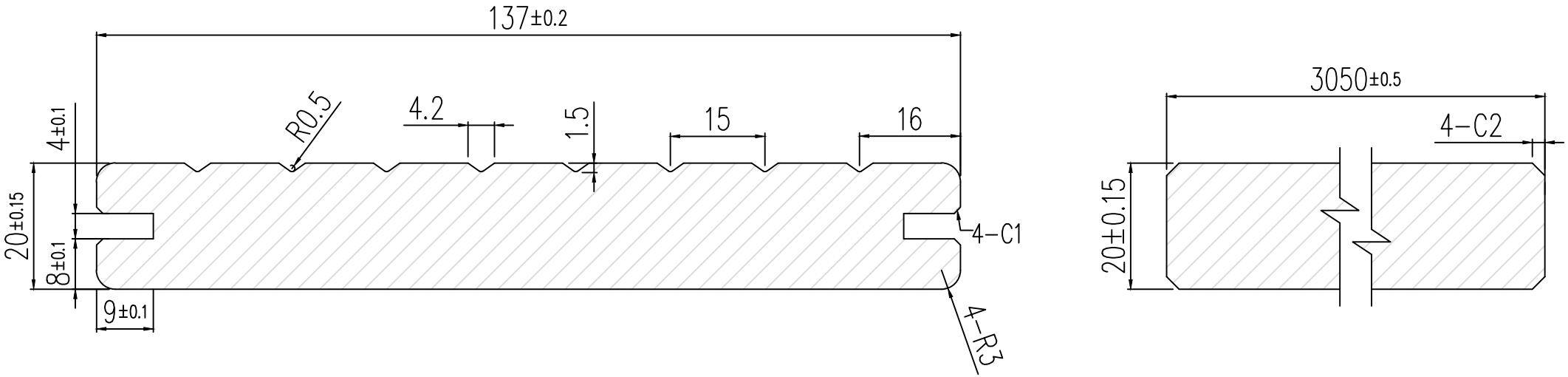
137±0.2
R0.5
4.2
1.5
15
16
4±0.1
20±0.15
8±0.1
9±0.1
4-C1
4-R3
3050±0.5
4-C2
20±0.15

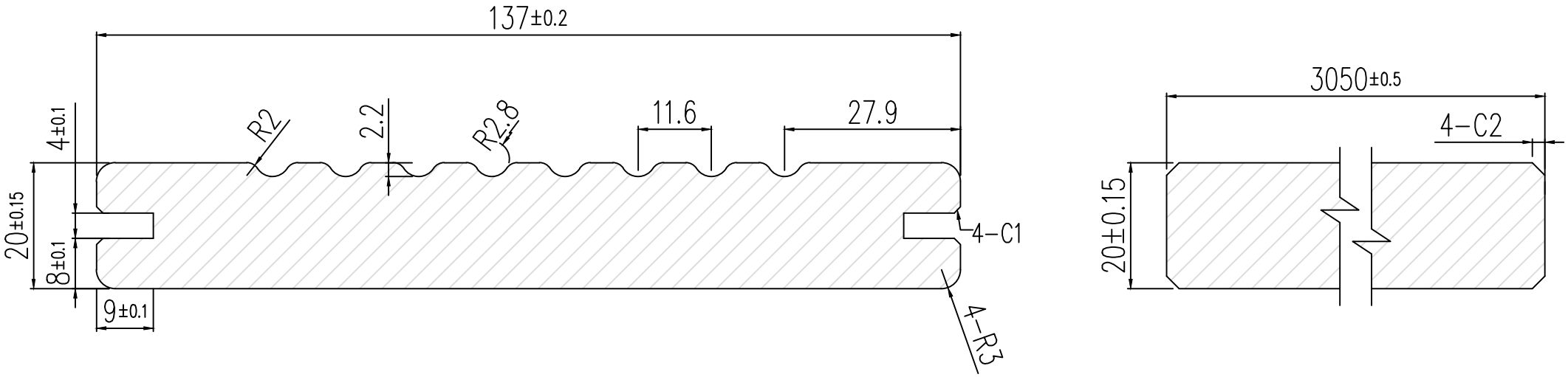
137±0.2
4±0.1
R2
2.2
R2.8
11.6
27.9
20±0.15
8±0.1
9±0.1
4-C1
4-R3
3050±0.5
4-C2
20±0.15

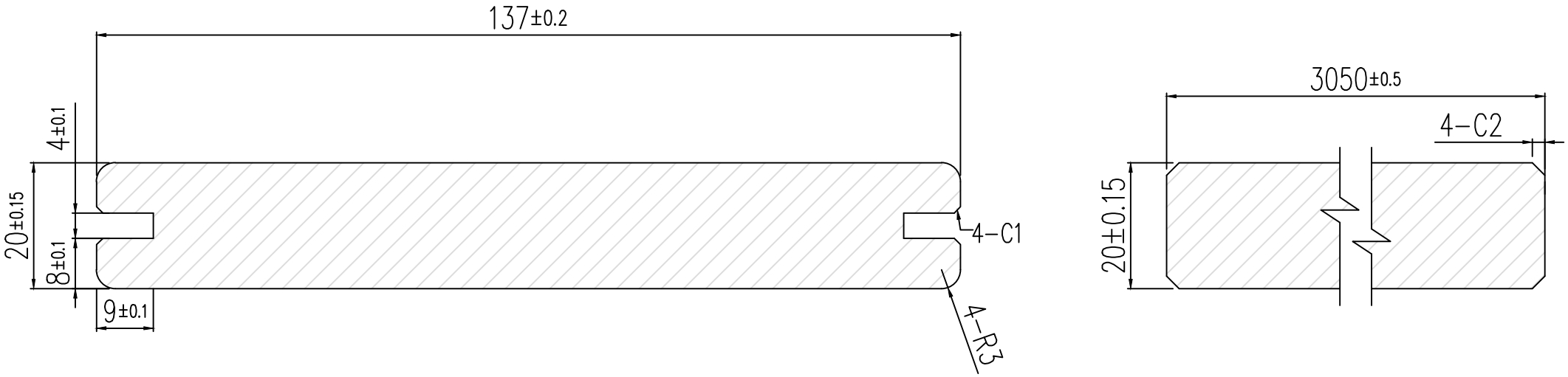
137±0.2
4±0.1
20±0.15
8±0.1
9±0.1
4-C1
4-R3
3050±0.5
4-C2
20±0.15

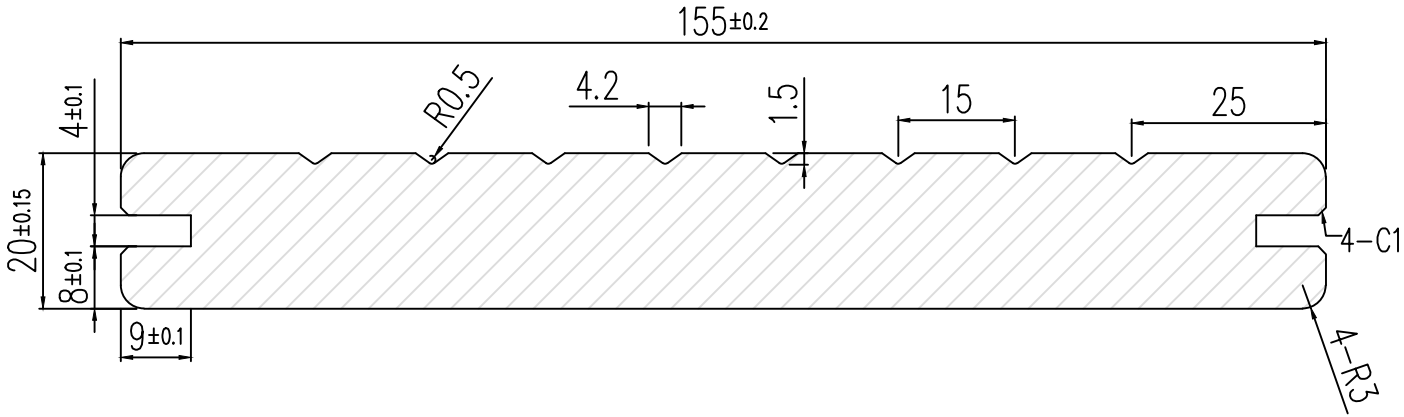
155±0.2
R0.5
4.2
1.5
15
25
4±0.1
20±0.15
8±0.1
9±0.1
4-C1
4-R3

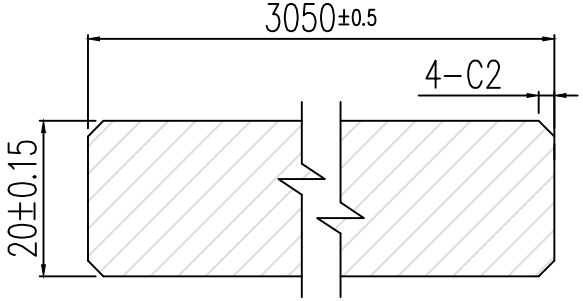
3050±0.5
4-C2
20±0.15

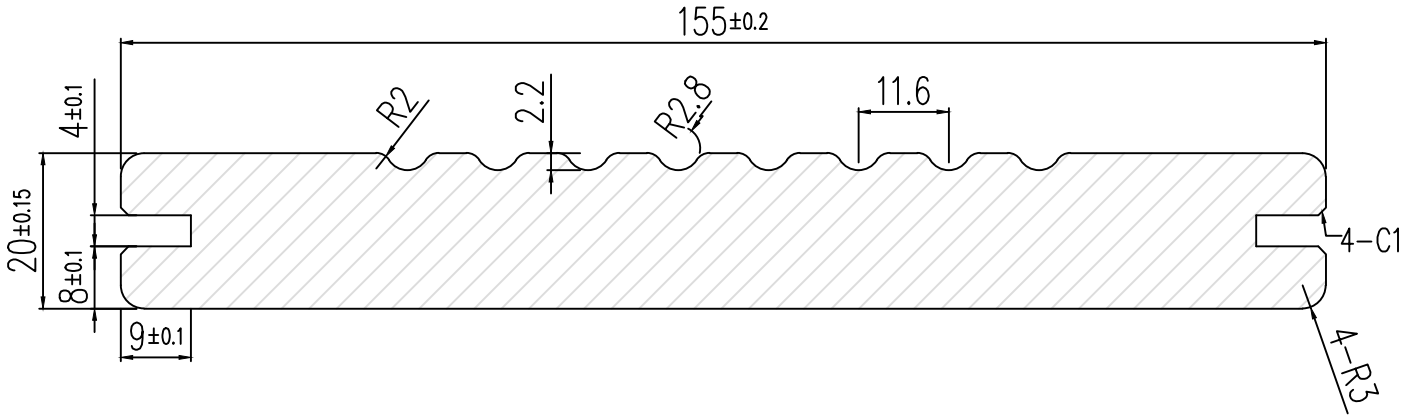
155±0.2
4±0.1
20±0.15
8±0.1
9±0.1
R2
2.2
R2.8
11.6
4-C1
4-R3

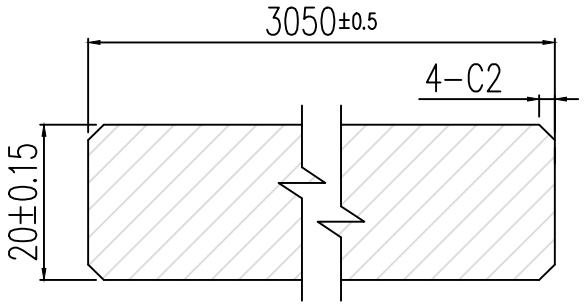
3050±0.5
4-C2
20±0.15

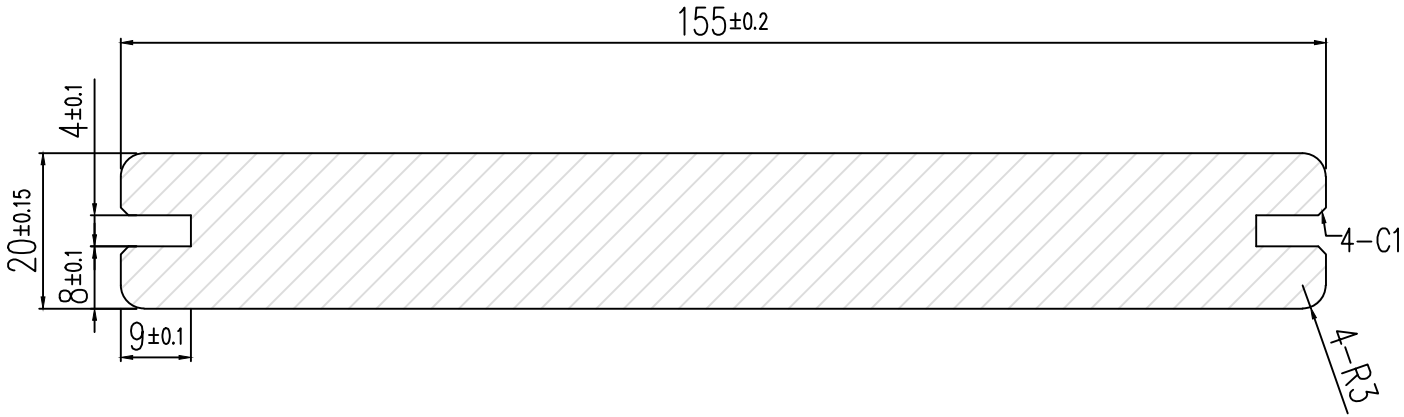
155±0.2
4±0.1
20±0.15
8±0.1
9±0.1
4-C1
4-R3

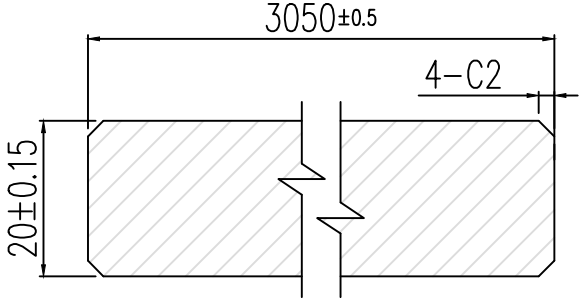
3050±0.5
4-C2
20±0.15